ՏԱՆԻՔԻ ԵԶՐԱՅԻՆ ՀԱՆԳՈՒՅՑ

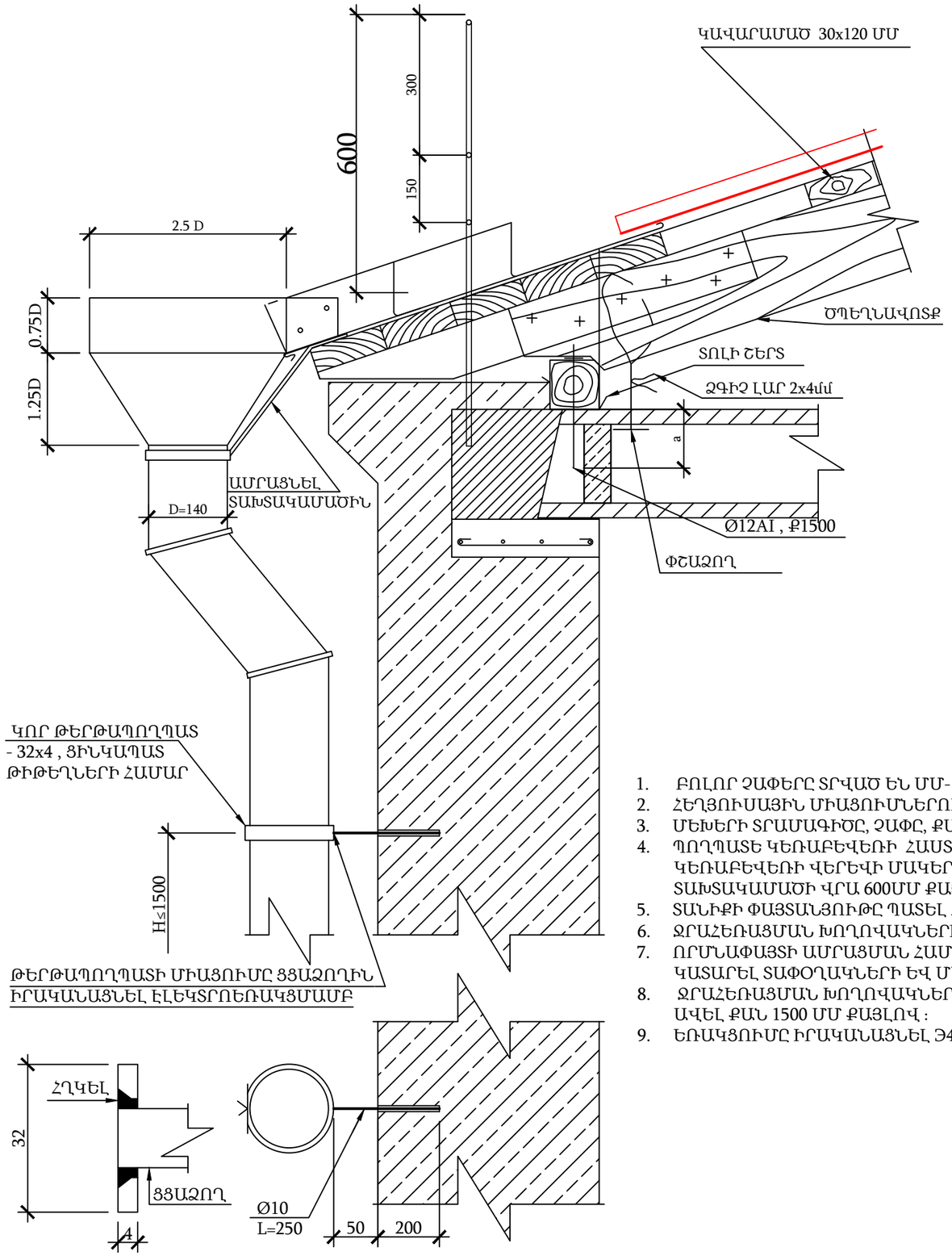

ՏԱՆԻՔԻ ՁԱԳԱՐԻ ՀԱՆԳՈՒՅՑ

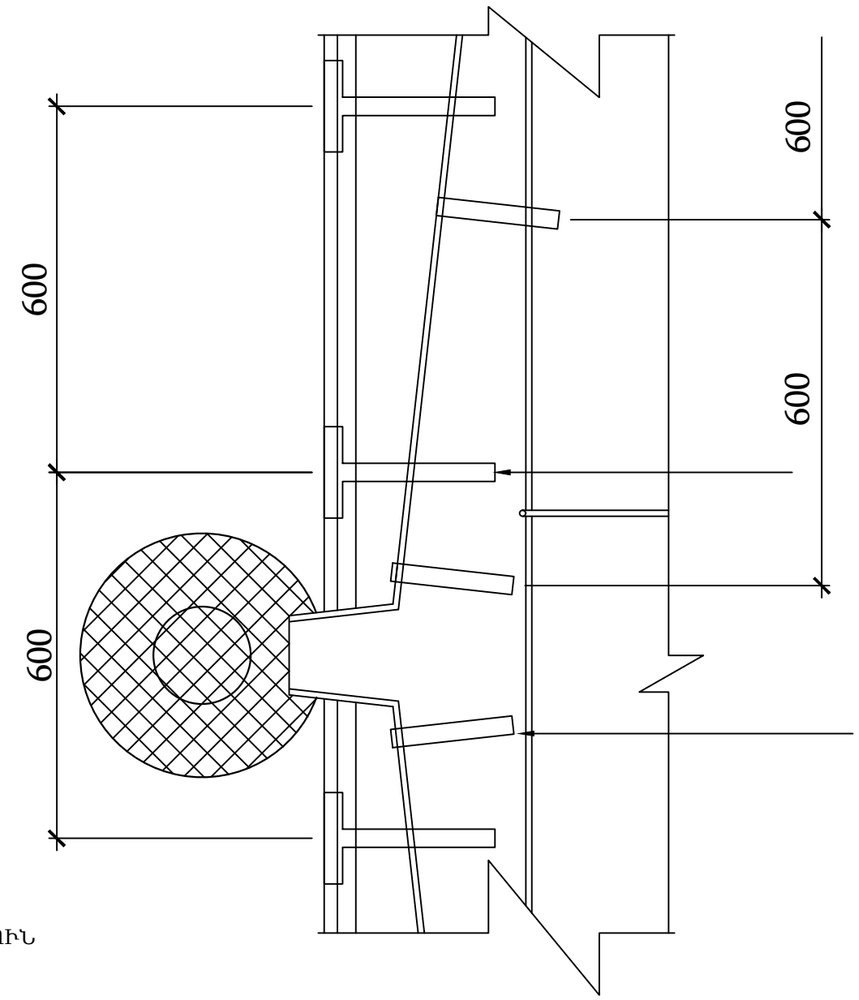

ԾԱՆՈԹՈՒԹՅՈՒՆ

1. ԲՈԼՈՐ ՉԱՓԵՐԸ ՏՐՎԱԾ ԵՆ ՄՄ- ՈՎ:
2. ՀԵՂՅՈՒՍԱՅԻՆ ՄԻԱՑՈՒՄՆԵՐՈՒՄ ՏԱՓՕՂԱԿՆԵՐԻ ԵՎ ՀԱԿԱՄԱՆԵԿՆԵՐԻ ՏԵՂԱԴՐՈՒՄԸ ՊԱՐՏԱԴԻՐ Է:
3. ՄԵԽԵՐԻ ՏՐԱՄԱԳԻԾԸ, ՉԱՓԸ, ՔԱՆԱԿԸ ՏՐՎՈՒՄ Է ՆԱԽԱԳԾՈՂԻ ԿՈՂՄԻՑ :
4. ՊՈՂՊԱՏԵ ԿԵՌԱԲԵՎԵՌԻ ՀԱՍՏՈՒԹՅՈՒՆԸ ՆՇԱՆԱԿԵԼ 5ՄՄ, ԻՍԿ ՊՈՂՊԱՏԵ ԿԵՌԻ ՀԱՍՏՈՒԹՅՈՒՆԸ ՈՉ ՊԱԿԱՍ 4ՄՄ-ԻՑ: ՊՈՂՊԱՏԵ ԿԵՌԱԲԵՎԵՌԻ ՎԵՐԵՎԻ ՄԱԿԵՐԵՍԸ ՊԵՏՔ Է ՀԱՎԱՍԱՐ ԼԻՆԻ ՏԱԽՏԱԿԱՄԱԾԻ ՎԵՐԵՎԻ ՄԱԿԵՐԵՍԻՆ, ՈՐԻ ՀԱՄԱՐ ՆԱԽՈՐՈՔ ՏԱԽՏԱԿԱՄԱԾԻ ՎՐԱ 600ՄՄ ՔԱՅԼՈՎ ԻՐԱԿԱՆԱՑՆԵԼ ՓՈՐՎԱԾՔՆԵՐ ԿԵՌԱԲԵՎԵՌԻ ՀԱՍՏՈՒԹՅԱՄԲ:
5. ՏԱՆԻՔԻ ՓԱՅՏԱՆՅՈՒԹԸ ՊԱՏԵԼ ՀԱԿԱՆԵԽԻՉ ԵՎ ՀԱԿԱՀՐԴԵՀԱՅԻՆ ԼՈՒԾՈՒՅԹՈՎ:
6. ՋՐԱՀԵՌԱՑՄԱՆ ԽՈՂՈՎԱԿՆԵՐԻ, ՁԱԳԱՐՆԵՐԻ ՏՐԱՄԱԳԻԾԸ ԸՆՏՐՎՈՒՄ Է ՀԱՇՎԱՐԿՈՎ ՆԱԽԱԳԾԱՅԻՆ ԿԱԶՄԱԿԵՐՊՈՒԹՅԱՆ ԿՈՂՄԻՑ:
7. ՈՐՄՆԱՓԱՅՏԻ ԱՄՐԱՑՄԱՆ ՀԱՄԱՐ ՆԱԽՈՐՈՔ ՊԱՏՈՒՄ ԹՈՂՆԵԼ ԱՄՐԱՆԱՁՈՂԵՐ 1500ՄՄ ՔԱՅԼՈՎ: ՈՐՄՆԱՓԱՅՏԻ ԱՄՐԱՑՈՒՄԸ ՊԱՏԻՆ ԿԱՏԱՐԵԼ ՏԱՓՕՂԱԿՆԵՐԻ ԵՎ ՄԱՆԵԿՆԵՐԻ ՄԻՋՈՑՈՎ : ՀԱԿԱՄԱՆԵԿՆԵՐԻ ՏԵՂԱԴՐՈՒՄԸ ՊԱՐՏԱԴԻՐ Է:
8. ՋՐԱՀԵՌԱՑՄԱՆ ԽՈՂՈՎԱԿՆԵՐԻ ԱՄՐԱՑՈՒՄԸ ՊԱՏԻՆ ԿԱՏԱՐՎՈՒՄ Է ՓՇԱՄԵԽԵՐԻ (ՑՑԱՁՈՂ) ԵՎ ԵՐԿԱԹԱԿԱՊԻ ՕԳՆՈՒԹՅԱՄԲ ՈՉ ԱՎԵԼ ՔԱՆ 1500 ՄՄ ՔԱՅԼՈՎ :
9. ԵՌԱԿՑՈՒՄԸ ԻՐԱԿԱՆԱՑՆԵԼ Э42A ՏԻՊԻ ԷԼԵԿՏՐՈԴՆԵՐՈՎ :

Երևան քաղաքի Նոր Նորք վարչական շրջանի Բակունցի 2 նրբ. հ.13/2 բազմաբնակարան շենքի տանիքի հիմնանորոգում				ՊԱՏՎԵՐ № «ԵՔ-ՊԸԱՇՁԲ-13/65-1»	
			Ճարտարապետաշինարարական	Փուլ	Թերթ	Թերթեր
ՏՆՕՐԵՆ	Լ. ԳՐԻԳՈՐՅԱՆ		ՏԱՆԻՔԻ ԵԶՐԱՅԻՆ ՀԱՆԳՈՒՅՑ ՏԱՆԻՔԻ ՁԱԳԱՐԻ ՀԱՆԳՈՒՅՑ	ԱՆ	ՃՇ-5	8
ՆԱԽԱԳԾԵՑ	Դ. ՀԱԿՈԲՅԱՆ			«Թ.Ա.Հ.Գ.Գրիգ» ՍՊԸ		